(*) symetrische Anordnung der Schlaufenbügel (h=20 bis 80cm)
(**) = 20cm Randabstand (h=100 bis 200cm)

# Querschnitt 1:20

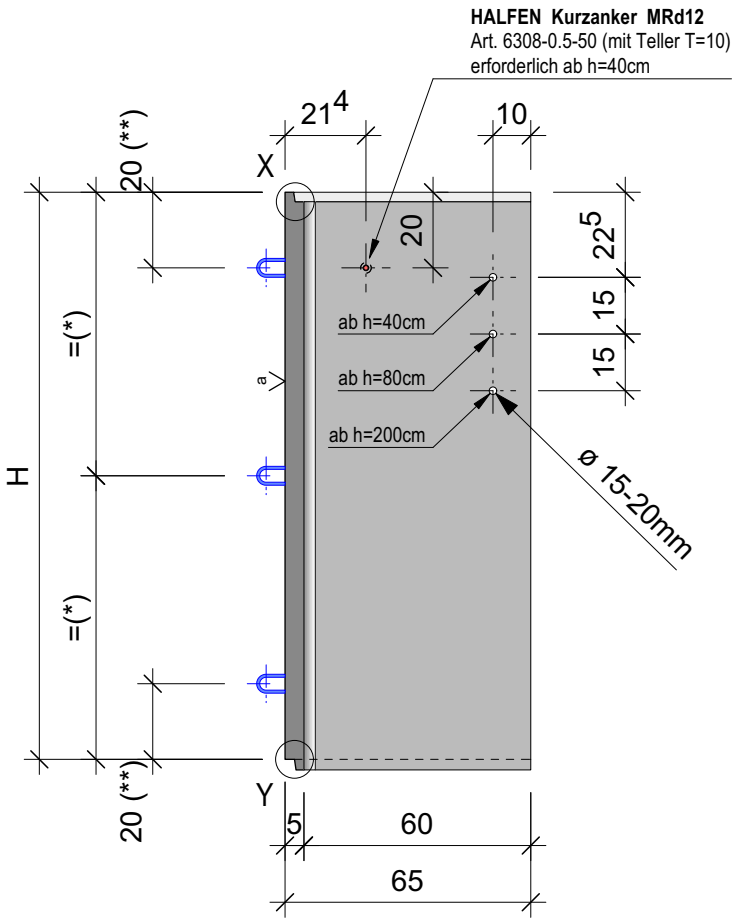


# X (Muffe) 1:5

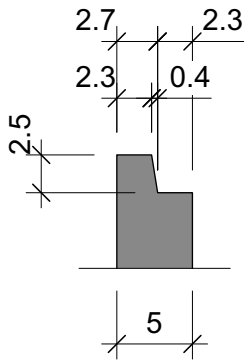


# Y (Muffe) 1:5

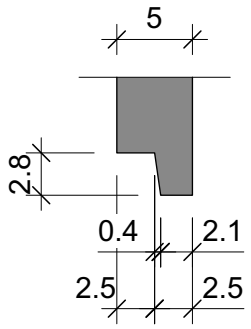


| | |
|---|---|
| Versetztiefe | bis 2.5m |

| Toleranzen | |
|---|---|
| L / B / H | ±3mm |

| Schlaufenbügel ø8mm |
|---|
| Art.-Nr. 97200767 |
| 0 Stk. bei Höhe 20cm |
| 2 Stk. bei Höhe 80cm |
| 4 Stk. bei Höhe 100cm |

# Grundriss 1:20

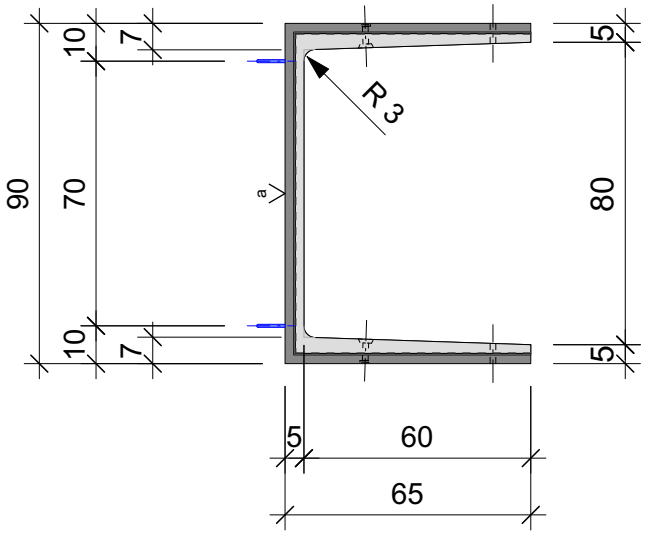


| H (cm) | Typ | m³ | kg |
|---|---|---|---|
| 20 | 20 | 0.0235 | 58.75 |
| 40 | 40 | 0.0470 | 117.50 |
| 60 | 60 | 0.0704 | 176 |
| 80 | 80 | 0.0939 | 234.75 |
| 100 | 100 | 0.1174 | 293.50 |
| 120 | 120 | 0.1408 | 352 |
| 150 | 150 | 0.176 | 440 |
| 200 | 200 | 0.2347 | 586.75 |

**Legende:**

Einfüllseite:
- g = geglättet
- a = abgerieben
- f = fein abgerieben
- z = eben abgezogen
- b = Besenstrich

Bewehrungsüberdeckung min. 15mm

1 sandgestrahlt 1=fein, 2=normal, 3=grob

Transportanker Rd12 **2** Stk.

Fase **0/0** mm

Kante gerundet

alle Masse in cm!


Tschümperlin Baustoffe
Oberneuhofstrasse 5
6341 Baar
Tel. +41 41 769 59 59
www.tschuemperlin-ag.ch


Art.-Nr.: **25.100._ _ _ _ _ _**

Bezeichnung: **Lichtschacht Typ 80 / S 60 / w5**

Artikelgruppe / Plan-Nr.: **251010 - 001**

Index: **-**

| Änd. | Datum | Name | Beschreibung | | | | |
|---|---|---|---|---|---|---|---|
| - | - | - | - | gez.: | zeb | Dat.: | 06.02.2024 |
| - | - | - | - | gepr.: | ser | Dat.: | - |
| - | - | - | - | freigegeben | rue / ser | Dat.: | - |
| - | - | - | - | Ersatz für | - | Format | Massstab |
| - | - | - | - | Beton | Rezept R155 | A4 | 1:20 |
| - | - | - | - | Betonvorsatz | Rezept | | |


copyright reserved! © Tschümperlin AG, Baustoffe


CAD-System: VectorWorks 2024